# Einbauanleitung / *Installation manual*
# Typ: 9/IBF Best. Nr. / *order no.*: 41184

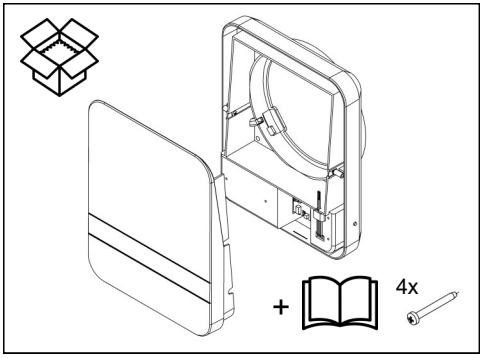


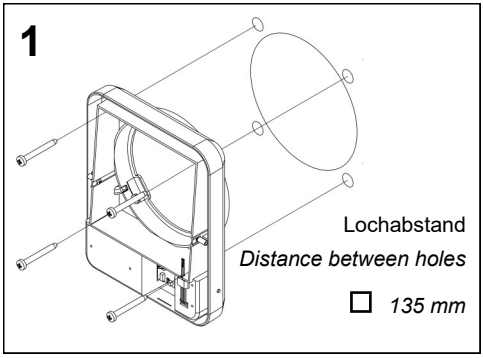


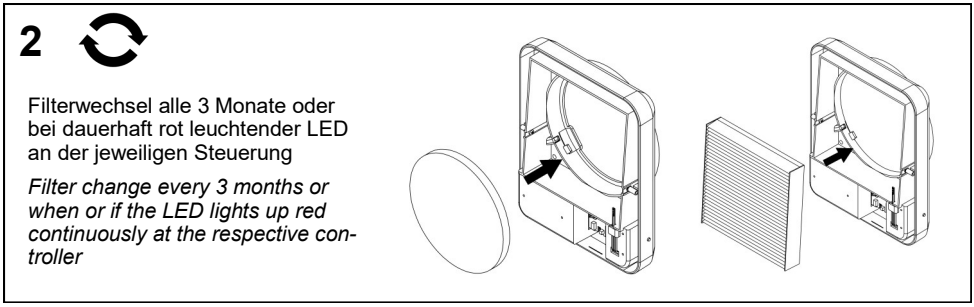


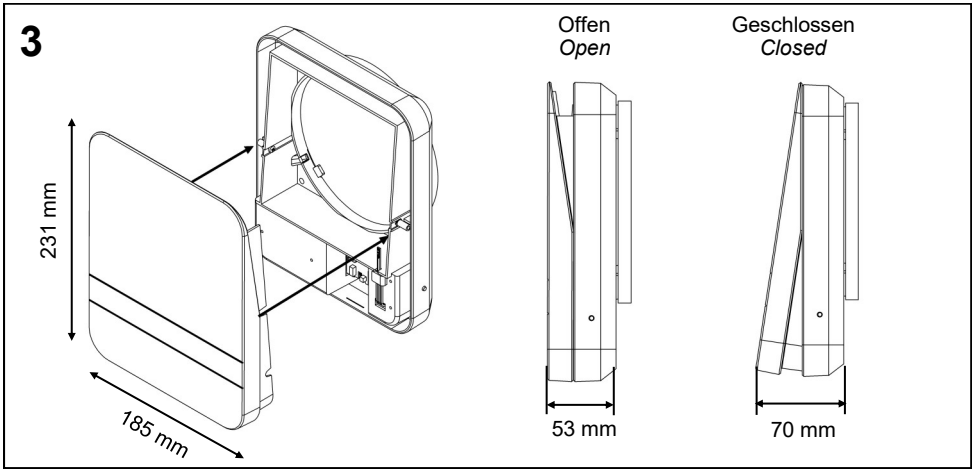


Wischen Sie bei Bedarf Innenraumblende und Abdeckrahmen mit einem trockenen weichen Tuch ab.

*If necessary, wipe the interior panel and cover frame with a dry, soft cloth.*

**Deutschland**
LUNOS Lüftungstechnik GmbH & Co. KG
für Raumluftsysteme
Wilhelmstr. 31
13593 Berlin

Tel.: 0 30 / 36 20 01 - 0
Fax: 0 30 / 36 20 01 - 89
E-Mail: info@lunos.de
Internet: http://www.lunos.de

E457 09.22